Габаритные, установочные, присоединительные размеры трансформатора напряжения ЗНОЛП-ЭК М6
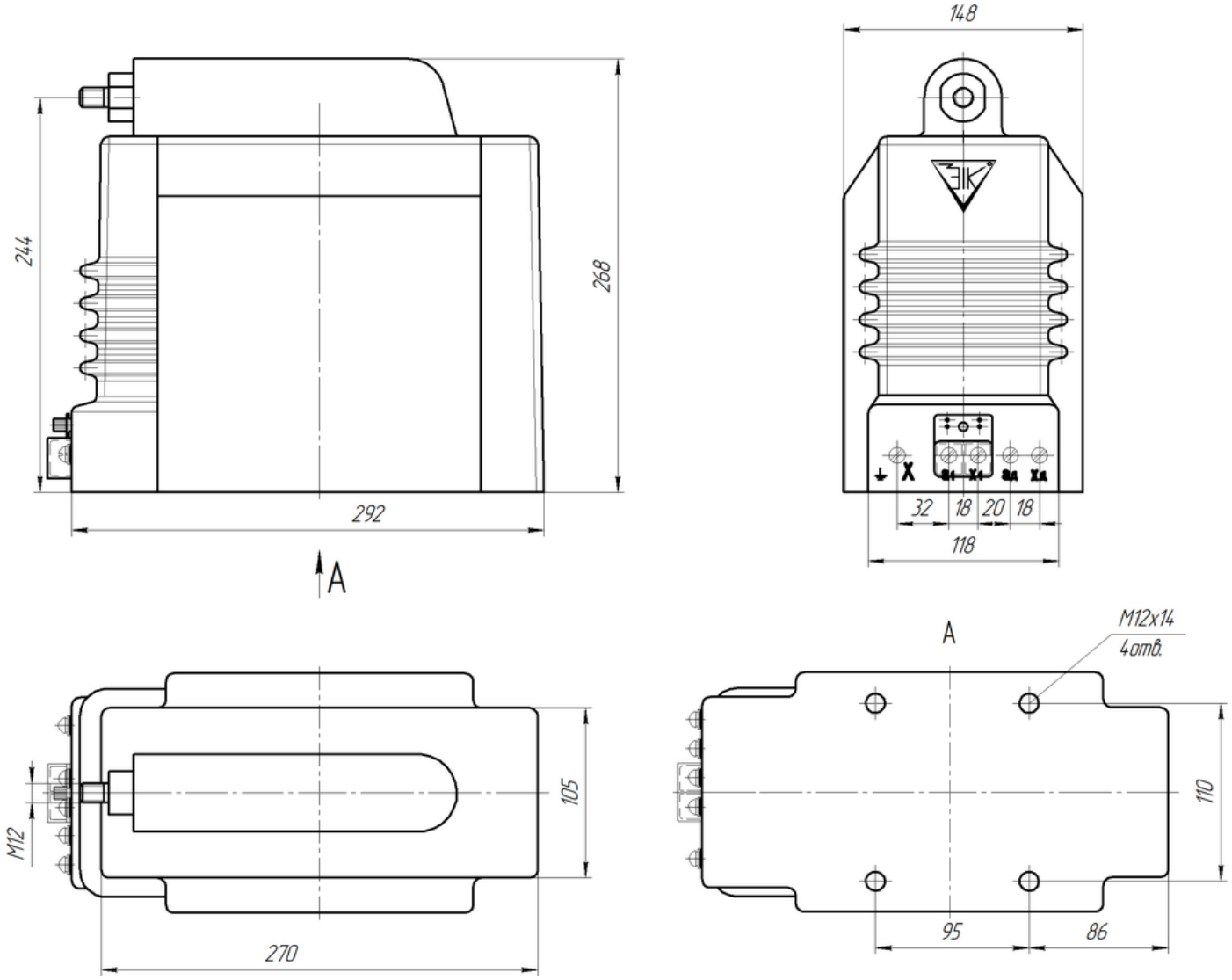
для класса точности 0,2-15 В·А, для 0,5-30 В·А, для 1-50 В·А, для 3-150 В·А